Logica Line LLX 611-L Aço Inox | 101.0085.776

FAMÍLIA : **Lava-Louças** | SÉRIE : **Logica Line** | MODELO : **LLX 611-L** | ACABAMENTO : **Aço Inox** | TIPO DE INSTALAÇÃO : **Instalação Superior**

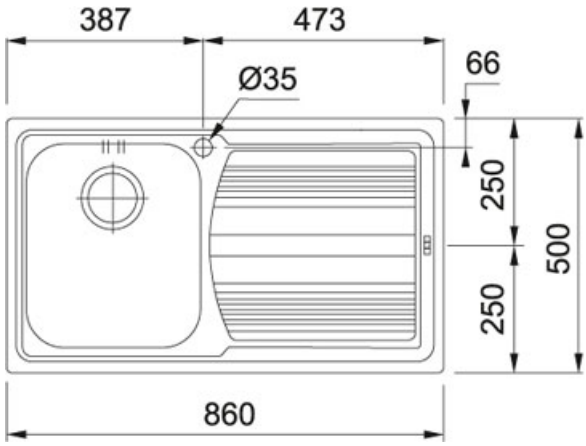

INFORMAÇÂO TÉCNICA	
Encastre Comprimento	840,00 mm
Posição do Escorredor	Esquerda
Comprimento total	860,00 mm
Largura total	500,00 mm
Profundidade da cuba grande	195,00 mm
Largura cuba grande	400,00 mm
Número de Cubas	1
Nota	TIS System incluído
Rebordo	Fino
Comprimento cuba grande	340,00 mm
Encastre Largura	480,00 mm
Versão oposta	101.0085.775

CARACTERÍSTICAS

- Instalação superior
- Triturador opcional
- AISI 304
- Sifão incluído